VÁLVULAS Y CONEXIONES DEL PACÍFICO

FLOWRAM®

BUFFALO VALVE HEAVY-DUTY

VÁLVULA 3 VÍAS TIPO TECH TAYLOR BUFFALO

ventas@vcpsa.com

01 336 6562

Av. Oscar R. Benavides (antes Colonial) N° 2004
Cercado de Lima - Lima

VÁLVULAS Y CONEXIONES DEL PACÍFICO

FLOWRAM®

BUFFALO VALVE HEAVY-DUTY

DESCRIPCIÓN GENERAL

Las válvulas "CHECKBALL 3 VÍAS – BUFFALO" (comunmente llamado VÁLVULA DE CAMBIO DE BOMBA), son utilizadas para prevenir el contraflujo en líneas que transportan pulpas abrasivas y relaves mineros. El interior de la válvula se encuentra totalmente revestida de elastómero resistente a la abrasión y ataque químico, sin dejar ninguna parte de metal expuesta al flujo del proceso. Puede instalarse en posición horizontal, inclinada o vertical, permitiendo siempre un cierre hermético aún a bajas presiones.

ESPECIFICACIONES TÉCNICAS

Tamaño del rango: 6" – 12"
(Para medidas mayores consultar con fabrica)
Calificación de presión: 180 psi (12,4 bar) CWP (presión de funcionamiento en frío)
Calificación de temperatura: 170 °F (77 °C) estándar.
Perforación de la brida: Estándar de perforación ANSI 125/150.
Recubrimiento: Interior y exterior con pintura epóxica, de 11 eps. con recubrimiento de Elastómero interior.

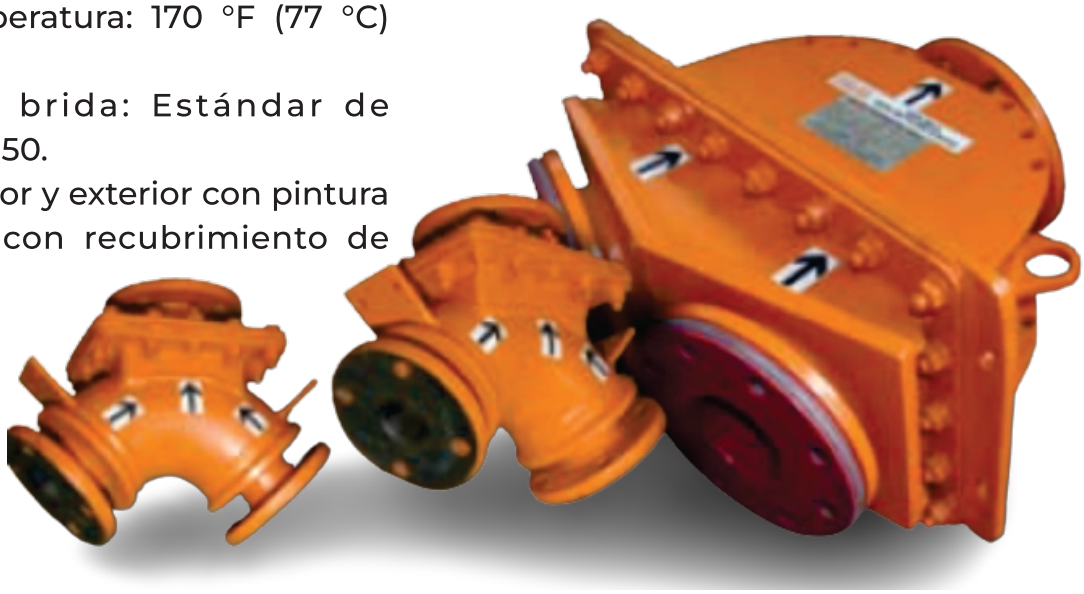

VÁLVULAS Y CONEXIONES DEL PACÍFICO

FLOWRAM®

BUFFALO VALVE HEAVY-DUTY

CARACTERÍSTICAS

- Las válvulas “Changer Pump - Buffalo” o Válvula doble de retención funciona en el lado de descarga de dos bombas en paralelo. Ambas bombas pueden funcionar de forma simultánea o independiente. Cuando se apaga una bomba, la bola automáticamente retrocederá y detendrá el flujo de retorno a la otra bomba. Son utilizadas para prevenir el contraflujo en líneas que transportan pulpas abrasivas y relaves mineros. Puede instalarse en posición horizontal, inclinada o vertical, permitiendo siempre un cierre hermético aún a bajas presiones.

ESPECIFICACIONES DEL PRODUCTO

- CUERPO : Fabricado en Fundido de Acero al Carbono ASTM A27. El Cuerpo puede ser revestido en Caucho Natural Antiabrasivo, Linatex, neopreno, EPDM.
- ASIENTO : Poliuretano de alta densidad reforzado con alma de metal.
- BOLA : Bola de metal recubierto en Caucho Natural Antiabrasivo, Linatex, neopreno, EPDM.

APLICACIONES

Minería :

- Slurry
- Lodos y aguas residuales.
- Agroindustrias.
- Industrial en general.

VÁLVULAS Y CONEXIONES DEL PACÍFICO

FLOWRAM®

BUFFALO VALVE HEAVY-DUTY

LISTAS DE PARTES

ITEM	DESCRIPCIÓN	MATERIAL
1	CUERPO	ACERO A-47, REVESTIDO CON CAUCHO ANTIABRASIVO
2	ASIENTO	SELLO DE POLIURETANO REFORZADO
3	BOLA	ALMA DE ACERO REVESTIDO CON CAUCHO ANTIABRASIVO
4	RECUBRIMIENTO	EN CAUCHO NATURAL, EPDM, NITRILO.
5	BRIDA INTERMEDIA CON SALIDA BRIDADA	ACERO ASTM A36 RECUBIERTO CON EPÓXICO
6	CONEXIÓN	BRIDA ANSI CLASE 150, DIN, YIS, ETC

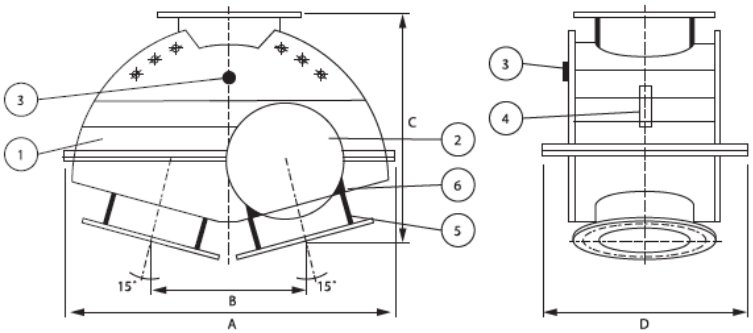

VENTAJAS

El autogiro vertical y flotabilidad de la bola permite auto-ajustarse en el asiento de salida.

- Autolimpieza de la bola de cierre, debido a su forma aerodinámica.
- La bola de cierre puede ser recubierta con elástomero o epóxico.
- Asientos recambiables
- Fácil mantenimiento debido a su simplicidad.
- Radio curvo largo para evitar los giros de la bola por turbulencia alta.
- Totalmente recubierto de caucho natural.

VÁLVULAS Y CONEXIONES DEL PACÍFICO

FLOWRAM®

BUFFALO VALVE HEAVY-DUTY

PRUEBAS:

Prueba de coraza estándar:
Prueba hídrica a 1,5 veces la CWP (presión de funcionamiento en frío) calificada

- Fuga permitida de cero

Prueba de asiento elástico estándar:
Prueba hídrica a 15 psi (1 bar) y califi cada por CWP.

- Fuga permitida de cero

DIMENSIONES

TAMA o DE LA L u LA		DIMENSIo N EN mm PESo EN g			
Pulg	DN	A	B	C	PESo
4	100	356	495	240	86
6	150	425	635	300	160
8	200	517	822	350	280
10	250	576	883	416	340
12	300	679	1060	489	460

***Para medidas mayores consultar con fabrica.**